LEGEND NX

XLGNXLB12C

Boîte de Jonction

Caractéristiques	
Couleur	Blanc
Matériel	Alliage d'Aluminium
Dimensions	Φ 142 × 46.5 mm (Φ 4.43" × 1.95")
Poids	1.08 lb / 490g

Dimensions

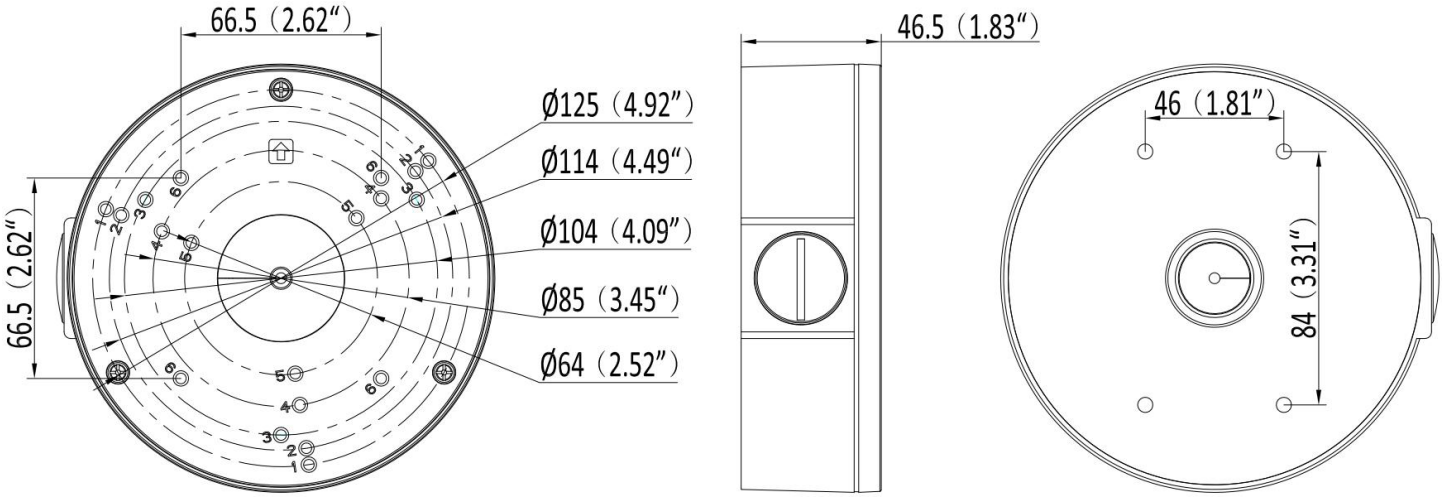

* Le design et les spécifications sont sujets à des modification sans préavis